Hunecke
Gewächshaus-Zubehör

Einbauanleitung für unsere Lüftungsautomaten

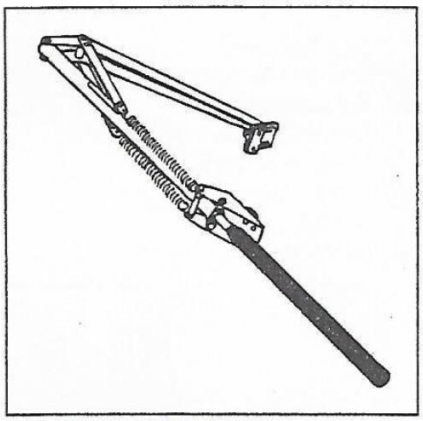

Automat für Dach- und Seitenfenster

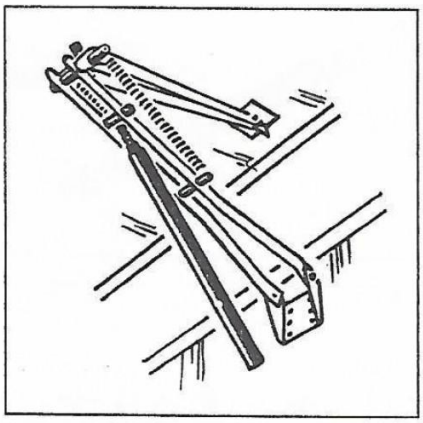

Automat für Frühbeetkästen

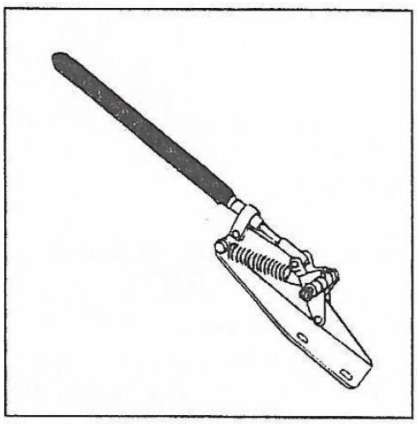

Automat für Lamellenfenster

Die Lüftungsautomaten wurden für verschiedene Einsatzbereiche entwickelt:
● **Dach- und Seitenfenster** ● **Frühbeetkästen** ● **Lamellenfenster.**
Daraus leiten sich Gemeinsamkeiten und Unterschiede in der Handhabung und Montage ab.

Für **alle** Lüftungsautomaten gilt:

Temperatur:
Die Erwärmung des Druckzylinders soll 50° nicht übersteigen. Bei 30° ist die maximale Fenster- und Lamellenöffnung erreicht, wobei die Öffnungsweite von der Einstellung und Belastung abhängig ist.

Einstellung:
Wenn Sie den Druckzylinder weiter in das Aufnahmegewinde drehen, erfolgt die Öffnung bereits bei niedriger Temperatur. Soll das Fenster bei höherer Temperatur geöffnet werden, drehen Sie den Zylinder einfach weiter heraus. Dabei macht eine Umdrehung ca. 0,5° aus. Beachten Sie bitte, daß in einem Gewächshaus an jedem Fenster eine andere Temperatur möglich ist. Da der Druckzylinder träge reagiert, wird das Justieren etwas Zeit beanspruchen. Wichtig: Fenster oder Lamellen dürfen keinesfalls blockiert sein; sie müssen sich immer leicht öffnen und schließen lassen!

Wartung:
Nach der Montage sollten Sie alle beweglichen Teile mit Nähmaschinen-Öl einfetten. Für das Zylindergewinde sind Fett oder Vaseline geeignet. Wiederholen Sie die Wartung von Zeit zu Zeit.

Winteraufbewahrung:
Der Druckzylinder sollte im Winter herausgeschraubt und an einem trockenen Ort aufbewahrt werden. Die Kolbenstange wird vor der Montage im Frühjahr mit Nähmaschinen-Öl und das Zylindergewinde mit Fett oder Vaseline gewartet.

Allgemeines:
Hebekraft bis 7 kg. Maximale Öffnung ca. 42 cm. Bei Holz- und Metallfenstern erfolgt die Montage am Fenster und am Rahmen mit Schrauben, die nicht zum Lieferumfang gehören.

Garantie:
Auf einen korrekt montierten und verwendeten Lüftungsautomaten gewähren wir 2 Jahre Gewährleistung ab Rechnungsdatum.

Die Montageanleitung für den jeweiligen Lüftungsautomaten finden Sie auf den folgenden Seiten.

Hinweis für alle Lüftungsautomaten: Wir empfehlen, die Federn während der Montage auszuhängen.

Automat für Dach- und Seitenfenster

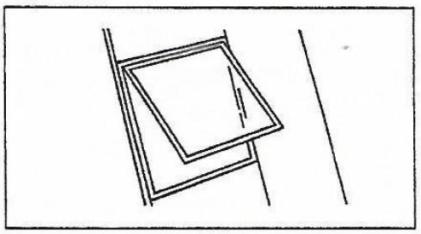

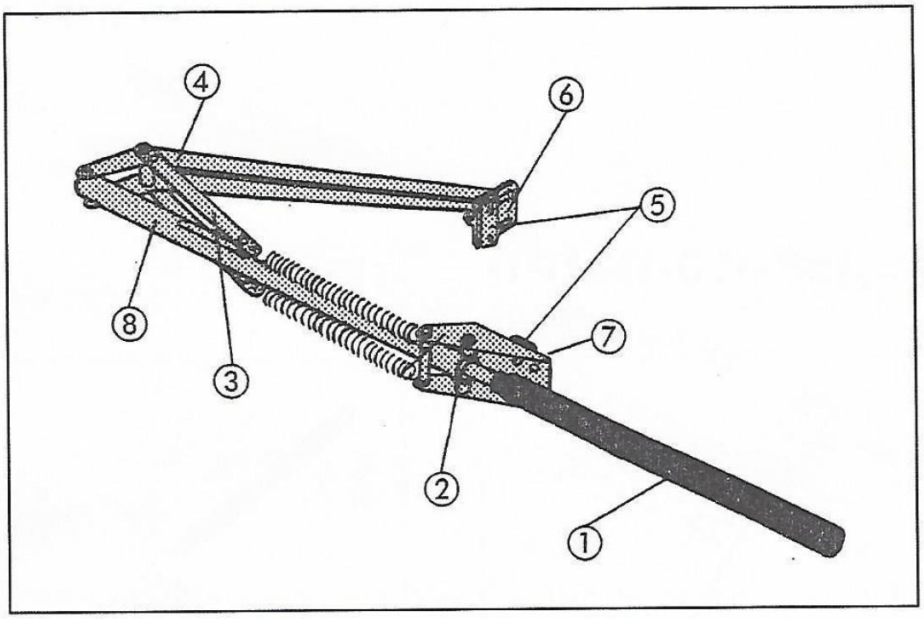

① Druckzylinder
② Zylinder-Aufnahmegewinde
③ Schubstangen
④ Öffnungshebel
⑤ Befestigungsstücke
⑥ Fensterbeschlag
⑦ Sockel
⑧ Führungsrohr

Vor der Montage:

1) Beachten Sie, daß sich das Fenster leicht öffnen und schließen läßt – ggf. gängig machen.

2) Danach entfernen Sie, – falls störend – Fensteraufsteller und Stützzapfen von den Fensterprofilen.

3) Da der Lüftungsautomat auf die Öffnungsweite von 42 cm eingestellt ist, sollte sich das Fenster genauso weit öffnen lassen. Bitte nachmessen. Liegt diese zwischen 30 und 42 cm, lösen Sie einfach die Verbindung zwischen den Schubstangen ③ und dem Öffnungshebel ④ und benutzen nun die zweite Bohrung in den Schubstangen (Abb. 1).

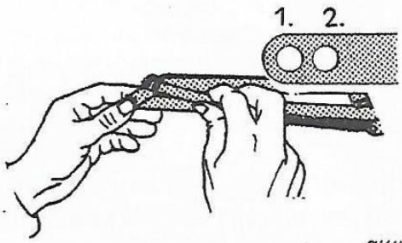

(Abb. 1)

(Abb. 4)

4) Legen Sie bitte den Druckzylinder ① für etwa 30 Minuten in den Kühlschrank. Danach lässt sich die Kolbenstange, bis auf ca. 2 cm, in den Zylinder eindrücken. (Abb. 4)

Montage:

1) Beginnen Sie mit der Montage des Öffnungshebels am Fenster, indem Sie ein Befestigungsstück ⑤ zunächst lose mit dem Fensterbeschlag ⑥ verschrauben und danach am Fensterprofil anschrauben (Klemmverschraubung) (Abb. 2).

(Abb. 2)

2) Damit der Sockel ⑦ am Rahmenprofil befestigt werden kann, verbinden Sie bitte das passende Bohrungspaar im Sockel mit dem zweiten Befestigungsstück ⑤. Die Oberkanten vom Sockel und vom Rahmenprofil sollen bündig abschließen.

3) Jetzt richten Sie den Lüftungsautomaten genau auf die Mitte des Fensterrahmens aus. Fensterbeschlag ⑥ und Sockel ⑦ müssen sich direkt übereinander befinden. Nun können Sie die vier Schrauben festziehen (Abb. 3).

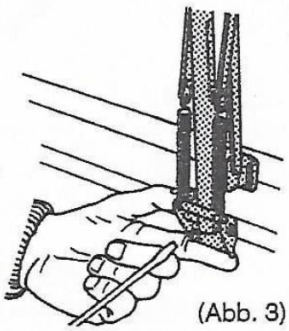

(Abb. 3)

4) Zum Schluß öffnen Sie das Fenster weit und schrauben vorsichtig den Druckzylinder ① soweit in das Aufnahmegewinde ②, bis noch etwa 1 cm des Zylindergewindes zu sehen ist. Diese Position entspricht einer Öffnungstemperatur von 20°.

Befestigungsmöglichkeiten

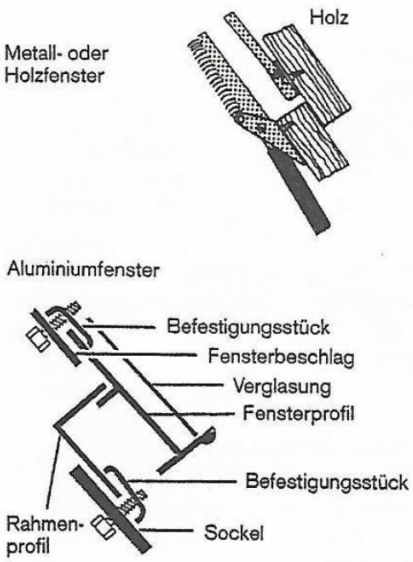

Automat für Frühbeetkästen

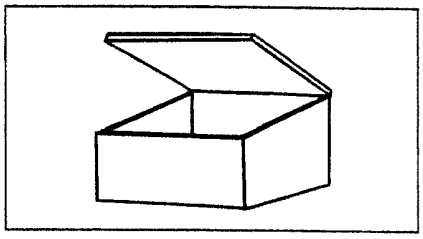

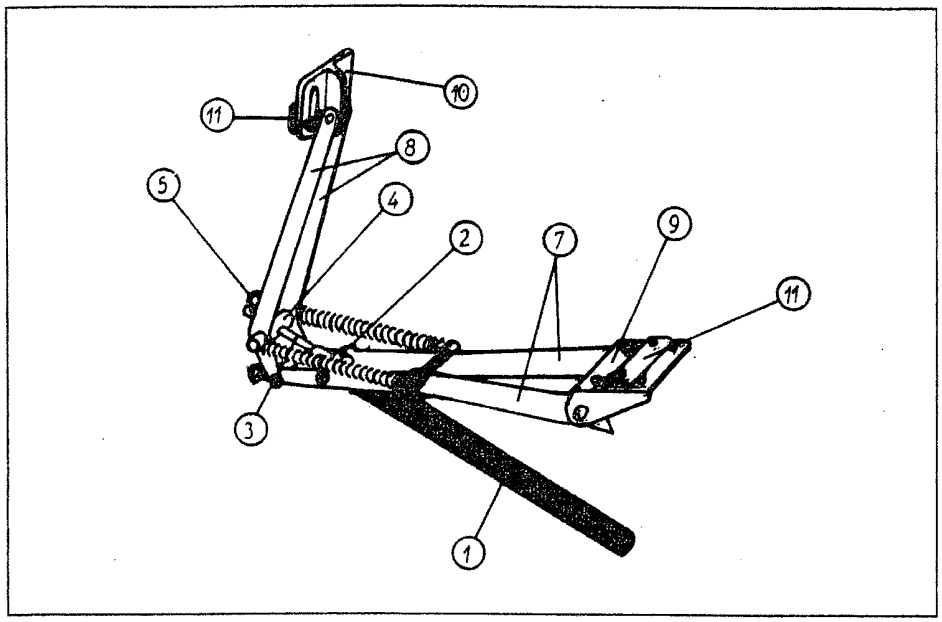

① Druckzylinder
② Zylinder-Aufnahmegewinde
③ Kolbenstange
④ T-Kupplung
⑤ Splint
⑦ Öffnungshebel A
⑧ Öffnungshebel B
⑨ Sockel
⑩ Fensterbeschlag
⑪ Befestigungsstücke

Vor der Montage:
Die Montage des Frühbeet-Lüftungsautomaten ist ähnlich dem für das Dach- und Seitenfenster. Lesen Sie bitte die Anleitung auf Seite 2. Beachten Sie jedoch die folgenden Abweichungen:

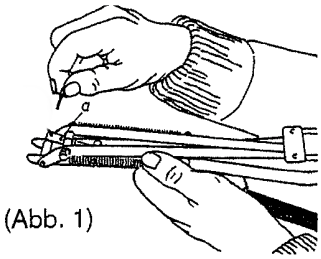

(Abb. 1)

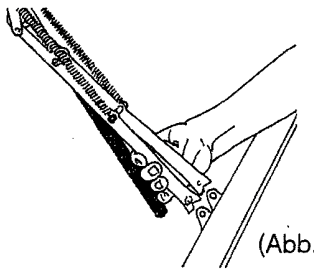
(Abb. 3)

Montage:
Im Gegensatz zum Sockel des Dach- und Seitenfenster-Öffners ist der des Frühbeet-Lüftungsautomaten abnehmbar (Abb. 3). Diesen Sockel befestigen Sie mit einem Befestigungsstück ⑪ in der Mitte der Frühbeetvorderwand. Danach schrauben Sie den Öffnungshebel ⑧ zusammen mit dem Befestigungsstück ⑪ lose am Deckelprofil an. Beachten Sie bitte, daß bei einer Hohlkammer-Verglasung die Befestigungsstücke außen festgeschraubt werden. Die Platten werden durchbohrt.

Einsetzen des Automaten:
Jetzt lösen Sie den Frühbeet-Lüftungsautomaten von Deckel und Rahmen und schrauben den Druckzylinder ① – wie beim Dach – und Seitenfenster beschrieben – ein. Der komplette Automat kann nun wieder eingesetzt werden (Abb. 3).

Befestigungsmöglichkeiten:

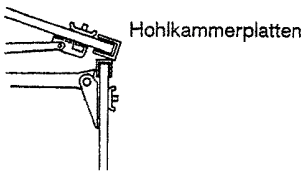

Es ist empfehlenswert, die Feder während der Montage auszuhängen

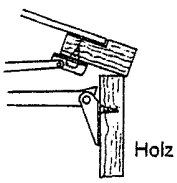

Einstellen des Öffnungswinkels:
Der Frühbeetdeckel sollte sich mindestens 42 cm öffnen lassen. In diesem Fall drehen Sie die Kolbenstange ③ durch das Zylinderaufnahme-Gewinde ② in die T-Kupplung ④ und setzen sie mit dem kleinen Splint ⑤ in der Bohrung a fest (Abb. 1).

Automat für Lamellenfenster

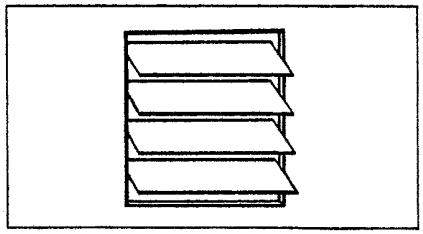

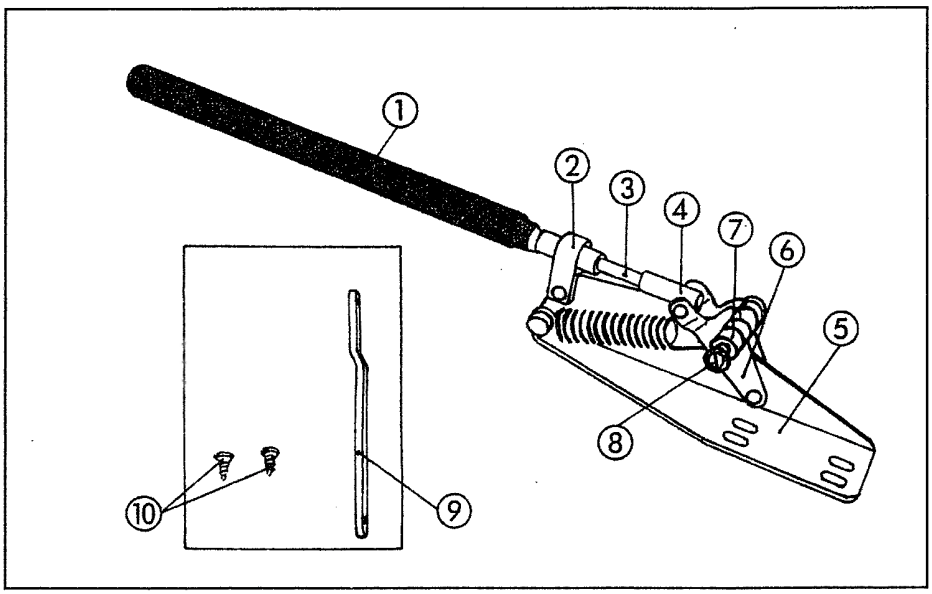

① Druckzylinder
② Zylinder-Aufnahmegewinde
③ Kolbenstange
④ Kolbenstangenführung
⑤ Sockelplatte
⑥ Haltearme
⑦ Anschraubachse (Verbindungsachse)
⑧ Schraube u. U-Scheibe
⑨ Verbindungsarm – gekröpft
⑩ Blechschrauben
⑪ Handgriff
⑫ Lamellenfensterrahmen

Vor der Montage:

1) Legen Sie bitte den Druckzylinder ① für etwa 30 Minuten in den Kühlschrank.

2) Das Lamellenfenster muß sich frei und ungehindert öffnen und schließen lassen - ggf. alle Teile mit Nähmaschinen-Öl schmieren.

3) Jetzt kann der Handgriff ⑪ und der Sockel vom Lamellenfensterrahmen abgebaut werden. Dazu bohren Sie die zwei Nieten der Befestigung aus. (Abb. 1)

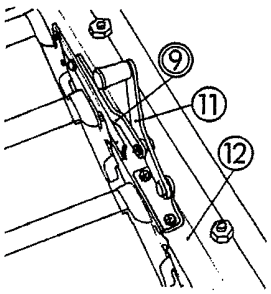

(Abb. 1)

Montage:

1) Fügen Sie nun den Lüftungsautomaten an die Stelle, wo der Handgriff mit Sockel sich befand und die Nietenbohrungen sind. Die lose Befestigung erfolgt mit den beigefügten Blechschrauben ⑩ (Abb. 2).

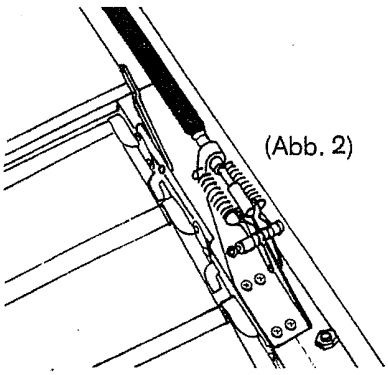

(Abb. 2)

2) Nun lösen Sie die Schraube ⑧ aus der Anschraubachse ⑦, stecken darauf den Verbindungsarm ⑨ und verschrauben beides fest (Abb. 3). Der Verbindungsarm überträgt die Hebelkraft auf die Lamellen.

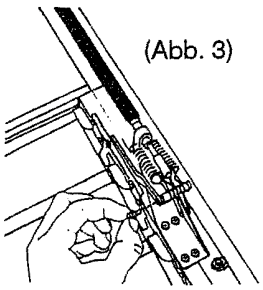

(Abb. 3)

3) Jetzt muß der bisher lose angeschraubte Lüftungsautomat aufwärtsgeschoben werden, damit das Fenster völlig geschlossen ist. Genau hier schrauben Sie den Automaten fest, nachdem Sie die Sockelplatte ⑤ rechtwinkelig und plan ausgerichtet haben (Abb. 5).

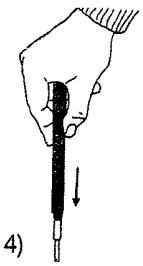

(Abb. 4)

4) Da der Druckzylinder ① mittlerweile kühl genug ist, können Sie die Kolbenstange ③ bis auf ca. 2 cm eindrücken (Abb. 4).

5) Danach drehen Sie vorsichtig den Druckzylinder soweit in das Aufnahmegewinde, bis sich die Kolbenstange in der Kolbenführung ④ befindet, und das sichtbare Gewinde auf beiden Seiten der Führung etwa gleich lang ist.

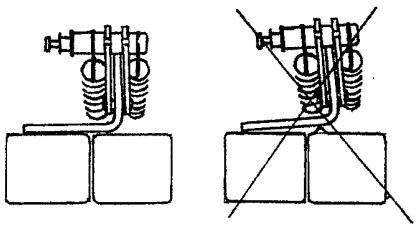

(Abb. 5)

Hunecke GmbH · Krackser Str. 12
33659 Bielefeld / Senne
Telefon (05 21) 40 19 27
Telefax (05 21) 40 12 82
E-Mail: info@hunecke-zubehoer.de
www.hunecke-zubehoer.de

© Copyright: Hunecke GmbH, Bielefeld 2011. Alle Rechte vorbehalten.
Nachdruck, Vervielfältigung oder Verwendung in elektronischen Systemen, auch auszugsweise, nur mit schriftlicher Genehmigung der Hunecke GmbH. Nachahmung verboten.