Hunecke GmbH, Krackser Straße 12, 33659 Bielefeld, Tel. 05 21 / 40 19 27, Fax 40 12 82
www.hunecke-zubehoer.de, E-Mail: info@hunecke-zubehoer.de

Einbauanleitung für Türöffner Art.-Nr. H 29 D

1. Wichtig: Die Schiebetür muss leichtgängig sein, sowohl beim Öffnen als auch beim Schließen. Ist dies nicht der Fall, muss die Tür ausgerichtet und ggf. die beweglichen Teile eingefettet werden.

2. Den Sockel (9) vom Öffner abnehmen, wie in Abb. 3 gezeigt.

3. Der Sockel (9) ist innen an das mittlere Türpaneel anzuschrauben. Den Sockel wie in Abb. 4 dargestellt ausrichten. Dann 4 Löcher von 5 mm Ø in das Türpaneel bohren und den Sockel, wie in Abb. 4 dargestellt, anschrauben.

4. Den Beschlag (10) wie in Abb. 6 gezeigt mit dem Zwischenstück (11) montieren. Der Öffner muss unbedingt in der gleichen Höhe wie der Sockel (9) angebracht werden.

5. Den Öffner wieder, wie in Abb. 7 dargestellt, zusammenstecken.

6. Die Tür so weit öffnen, dass die Zylinder-Kolbenstange (3) durch das Zylinder-Aufnahmegewinde (2) in die T-Kupplung (4) eingedreht werden kann. Dann den dünneren Splint durch das Loch (a) in die T-Kupplung einstecken (Abb. 2). Den dickeren Splint am Ende der Öffnungshebel (7) in die zwei Bohrungen einstecken. Der dickere Splint darf nur dann eingesetzt werden, wenn der dünnere Splint in der Bohrung (a) eingesetzt ist.

7. Den Zylinder so weit einschrauben, bis das Gewinde auf beiden Seiten des Aufnahmegewindes (2) gleich ist. Möchten Sie die Tür selbst öffnen oder schließen, so nehmen Sie einfach den Öffner, durch Zusammendrücken der Öffnungshebel (7), aus dem Sockel (9).

8. Vor der Montage legen Sie den Zylinder für ca. 30 Minuten in den Kühlschrank. So können Sie die Kolbenstange dann bis auf ca. 2 cm in den Zylinder eindrücken.

9. Die Öffnungsweite der Tür wird durch das Vor- und Zurückdrehen am Zylinder reguliert.

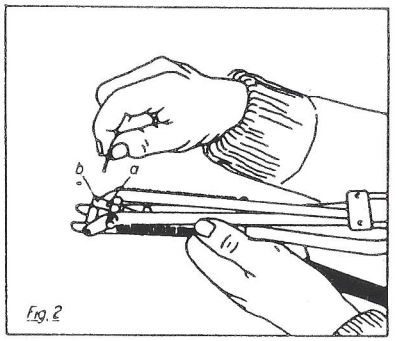

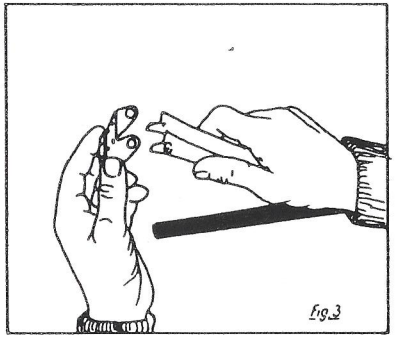

AUTOMATISCHER SCHIEBETÜR ÖFFNER

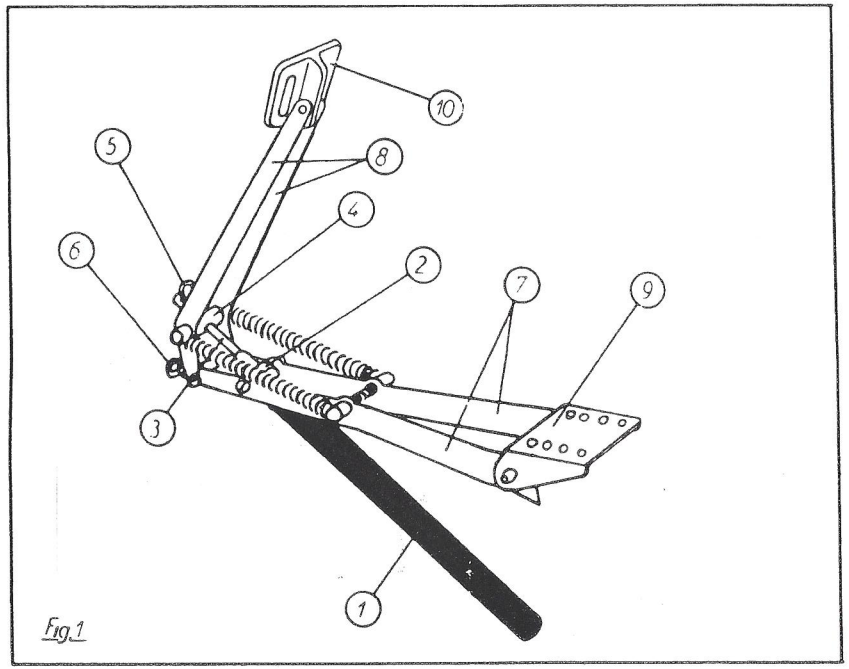

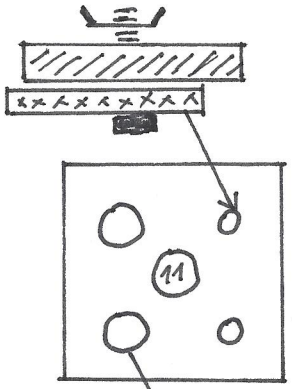

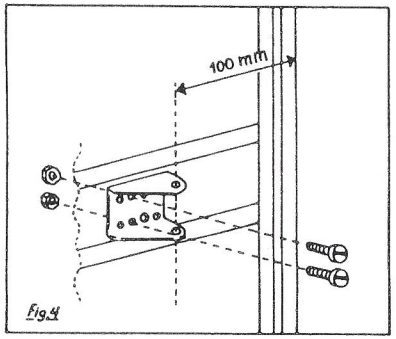

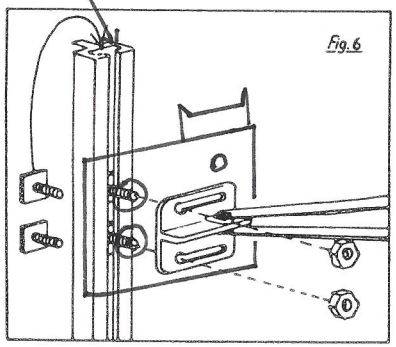

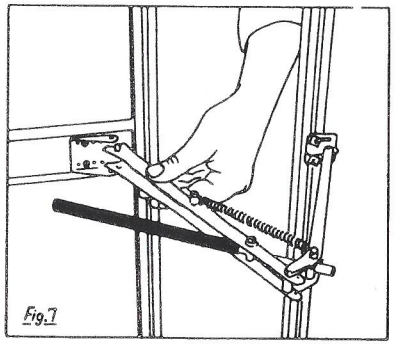

Hunecke GmbH, Krackser Straße 12, 33659 Bielefeld (Senne 1), Tel. 0521/401927, Fax 401282